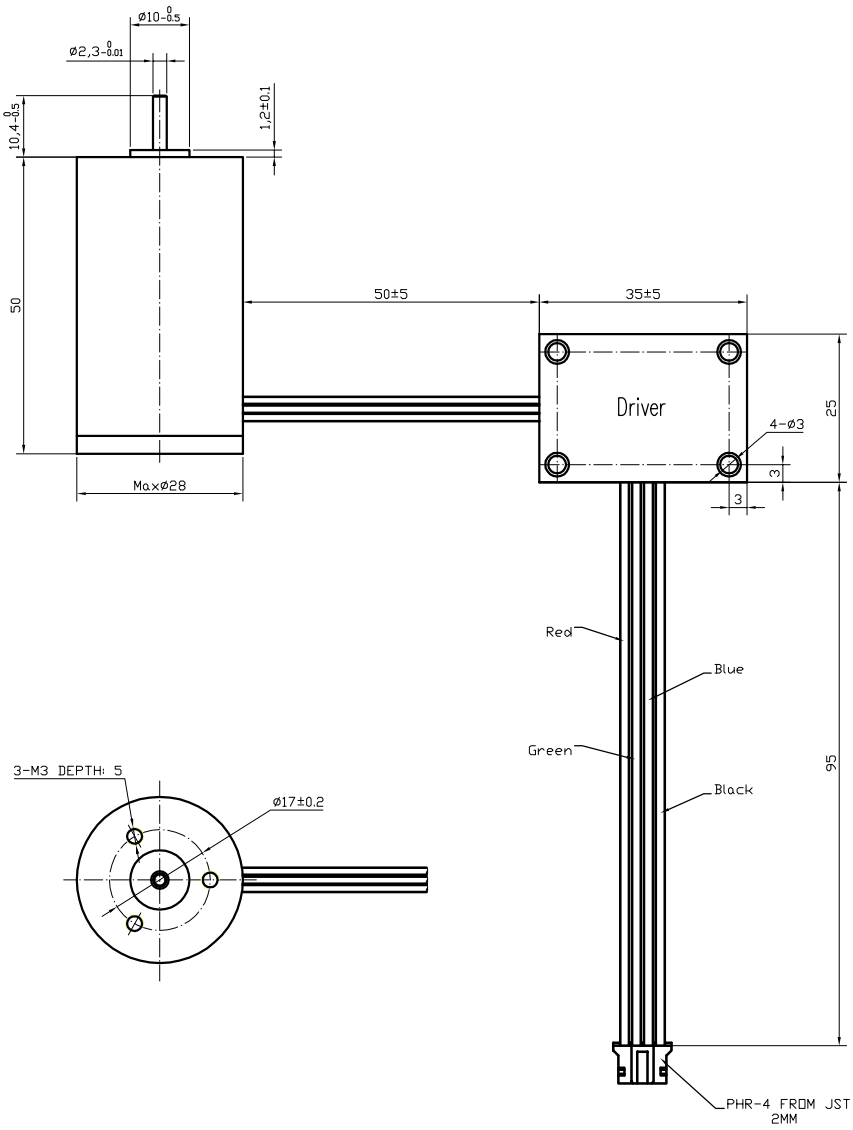

Motor Performance		
Rated Voltage	V	24
Rrted Speed	rpm	12000±10%
Max Speed	rpm	16000±10%
RatedCurrent	A	2
Torque at Max Speed	mNm	20
Rated Power	W	25

	24V	0V	PWM	CLK
FUNCTION	Red	Black	Blue	Green
	20AWG		26AWG	

Motor brand:SHN(28DMW20-1600)

标记	处数	更改文件号	签名	日期	外形图				ZGC Mechanical & Electrical Co.,Ltd
									Title: Brushless DC Motor
设计		标准化			阶段标记	视角标记	重量	比例	Model: 28DMW50-2412
校对		审定			S			1:1	Draw. No: Ver.
审核		批准			共 1 张		第 1 张		Code SD1290111 A
工艺		日期	2019.06.13						